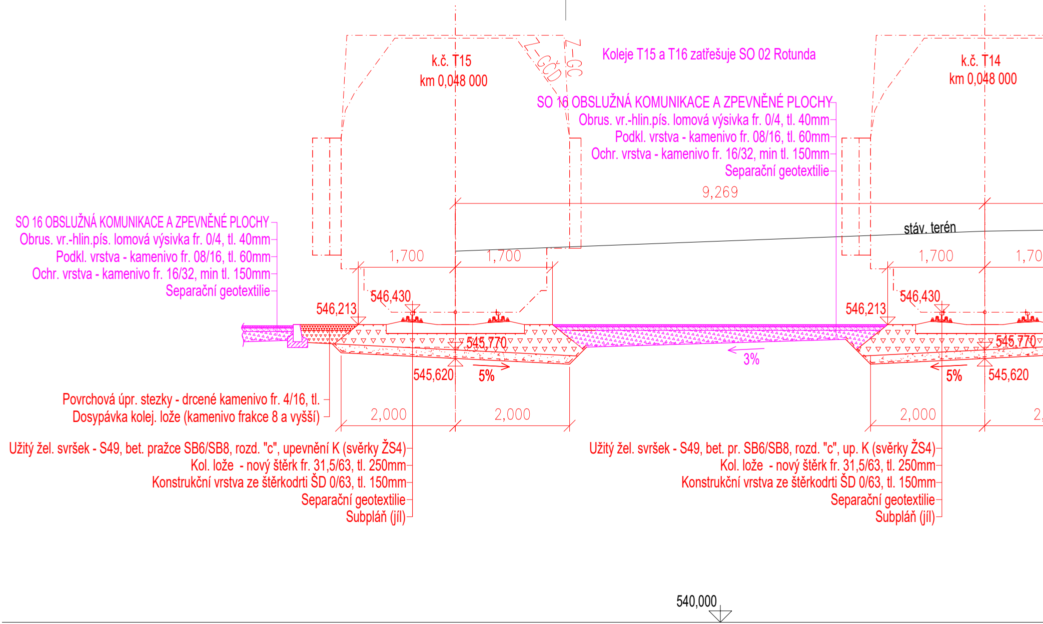

k.č. T15
km 0,048 000
Z-GČD
Z-GC
Koleje T15 a T16 zatřešuje SO 02 Rotunda
k.č. T14
km 0,048 000
SO 16 OBSLUŽNÁ KOMUNIKACE A ZPEVNĚNÉ PLOCHY
Obrus. vr.-hlin.pís. lomová výsivka fr. 0/4, tl. 40mm
Podkl. vrstva - kamenivo fr. 08/16, tl. 60mm
Ochr. vrstva - kamenivo fr. 16/32, min tl. 150mm
Separační geotextilie
9,269
stáv. terén
SO 16 OBSLUŽNÁ KOMUNIKACE A ZPEVNĚNÉ PLOCHY
Obrus. vr.-hlin.pís. lomová výsivka fr. 0/4, tl. 40mm
Podkl. vrstva - kamenivo fr. 08/16, tl. 60mm
Ochr. vrstva - kamenivo fr. 16/32, min tl. 150mm
Separační geotextilie
1,700
1,700
1,700
1,70
546,430
546,213
546,430
546,213
545,770
545,770
545,620
545,620
5%
3%
5%
Povrchová úpr. stezky - drcené kamenivo fr. 4/16, tl.
Dosypávka kolej. lože (kamenivo frakce 8 a vyšší)
2,000
2,000
2,000
2,
Užitý žel. svršek - S49, bet. pražce SB6/SB8, rozd. "c", upevnění K (svěrky ŽS4)
Kol. lože - nový štěrk fr. 31,5/63, tl. 250mm
Konstrukční vrstva ze štěrkodrti ŠD 0/63, tl. 150mm
Separační geotextilie
Subpláň (jíl)
Užitý žel. svršek - S49, bet. pr. SB6/SB8, rozd. "c", up. K (svěrky ŽS4)
Kol. lože - nový štěrk fr. 31,5/63, tl. 250mm
Konstrukční vrstva ze štěrkodrti ŠD 0/63, tl. 150mm
Separační geotextilie
Subpláň (jíl)
540,000

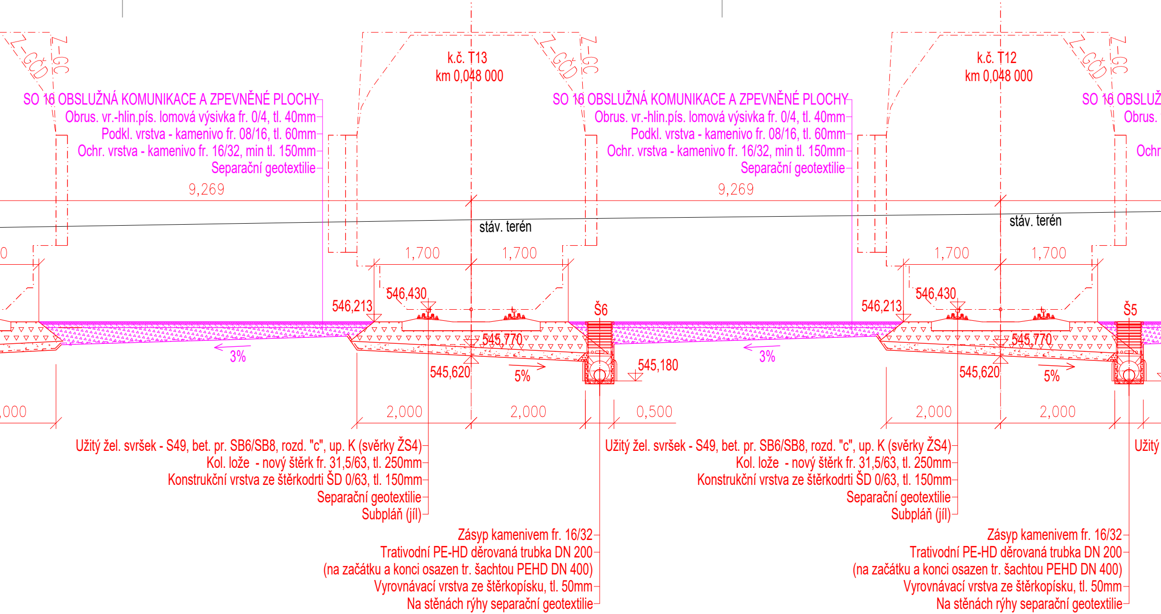
Z-GČD
Z-GC
k.č. T13
km 0,048 000
SO 16 OBSLUŽNÁ KOMUNIKACE A ZPEVNĚNÉ PLOCHY
Obrus. vr.-hlin.pís. lomová výsivka fr. 0/4, tl. 40mm
Podkl. vrstva - kamenivo fr. 08/16, tl. 60mm
Ochr. vrstva - kamenivo fr. 16/32, min tl. 150mm
Separační geotextilie
9,269
stáv. terén
0
1,700
1,700
546,430
546,213
Š6
545,770
3%
545,620
5%
545,180
,000
2,000
2,000
0,500
Užitý žel. svršek - S49, bet. pr. SB6/SB8, rozd. "c", up. K (svěrky ŽS4)
Kol. lože - nový štěrk fr. 31,5/63, tl. 250mm
Konstrukční vrstva ze štěrkodrti ŠD 0/63, tl. 150mm
Separační geotextilie
Subpláň (jíl)
Zásyp kamenivem fr. 16/32
Trativodní PE-HD děrovaná trubka DN 200
(na začátku a konci osazen tr. šachtou PEHD DN 400)
Vyrovnávací vrstva ze štěrkopísku, tl. 50mm
Na stěnách rýhy separační geotextilie
Z-GČD
Z-GC
k.č. T12
km 0,048 000
SO 16 OBSLUŽNÁ KOMUNIKACE A ZPEVNĚNÉ PLOCHY
Obrus. vr.-hlin.pís. lomová výsivka fr. 0/4, tl. 40mm
Podkl. vrstva - kamenivo fr. 08/16, tl. 60mm
Ochr. vrstva - kamenivo fr. 16/32, min tl. 150mm
Separační geotextilie
9,269
stáv. terén
1,700
1,700
546,430
546,213
Š5
545,770
3%
545,620
5%
2,000
2,000
Užitý žel. svršek - S49, bet. pr. SB6/SB8, rozd. "c", up. K (svěrky ŽS4)
Kol. lože - nový štěrk fr. 31,5/63, tl. 250mm
Konstrukční vrstva ze štěrkodrti ŠD 0/63, tl. 150mm
Separační geotextilie
Subpláň (jíl)
Zásyp kamenivem fr. 16/32
Trativodní PE-HD děrovaná trubka DN 200
(na začátku a konci osazen tr. šachtou PEHD DN 400)
Vyrovnávací vrstva ze štěrkopísku, tl. 50mm
Na stěnách rýhy separační geotextilie
Z-GČD
Z-GC
SO 16 OBSLUŽ
Obrus.
Ochr
Užitý

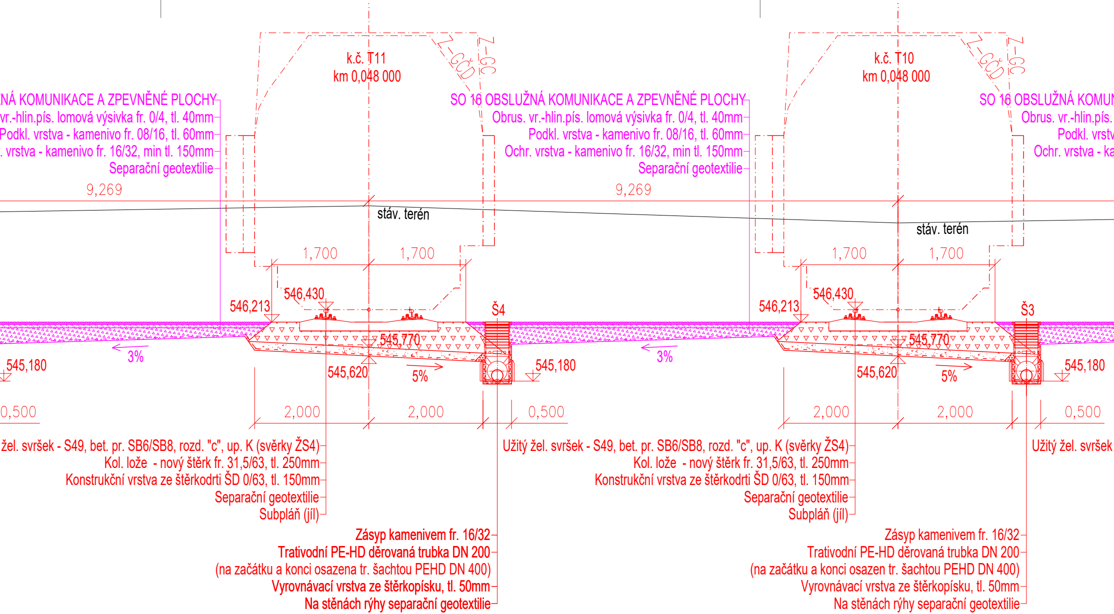
k.č. T11
km 0,048 000
Z-GC
Z-GČD
NÁ KOMUNIKACE A ZPEVNĚNÉ PLOCHY
vr.-hlin.pís. lomová výsivka fr. 0/4, tl. 40mm
Podkl. vrstva - kamenivo fr. 08/16, tl. 60mm
. vrstva - kamenivo fr. 16/32, min tl. 150mm
Separační geotextilie
9,269
stáv. terén
1,700
1,700
546,430
546,213
Š4
545,770
3%
545,180
545,620
5%
0,500
2,000
2,000
0,500
žel. svršek - S49, bet. pr. SB6/SB8, rozd. "c", up. K (svěrky ŽS4)
Kol. lože - nový štěrk fr. 31,5/63, tl. 250mm
Konstrukční vrstva ze štěrkodrti ŠD 0/63, tl. 150mm
Separační geotextilie
Subpláň (jíl)
Zásyp kamenivem fr. 16/32
Trativodní PE-HD děrovaná trubka DN 200
(na začátku a konci osazena tr. šachtou PEHD DN 400)
Vyrovnávací vrstva ze štěrkopísku, tl. 50mm
Na stěnách rýhy separační geotextilie
k.č. T10
km 0,048 000
Z-GC
Z-GČD
SO 16 OBSLUŽNÁ KOMUNIKACE A ZPEVNĚNÉ PLOCHY
Obrus. vr.-hlin.pís. lomová výsivka fr. 0/4, tl. 40mm
Podkl. vrstva - kamenivo fr. 08/16, tl. 60mm
Ochr. vrstva - kamenivo fr. 16/32, min tl. 150mm
Separační geotextilie
9,269
stáv. terén
1,700
1,700
546,430
546,213
Š3
545,770
3%
545,180
545,620
5%
2,000
2,000
0,500
Užitý žel. svršek - S49, bet. pr. SB6/SB8, rozd. "c", up. K (svěrky ŽS4)
Kol. lože - nový štěrk fr. 31,5/63, tl. 250mm
Konstrukční vrstva ze štěrkodrti ŠD 0/63, tl. 150mm
Separační geotextilie
Subpláň (jíl)
Zásyp kamenivem fr. 16/32
Trativodní PE-HD děrovaná trubka DN 200
(na začátku a konci osazen tr. šachtou PEHD DN 400)
Vyrovnávací vrstva ze štěrkopísku, tl. 50mm
Na stěnách rýhy separační geotextilie
SO 16 OBSLUŽNÁ KOMUN
Obrus. vr.-hlin.pís.
Podkl. vrstv
Ochr. vrstva - ka
Užitý žel. svršek

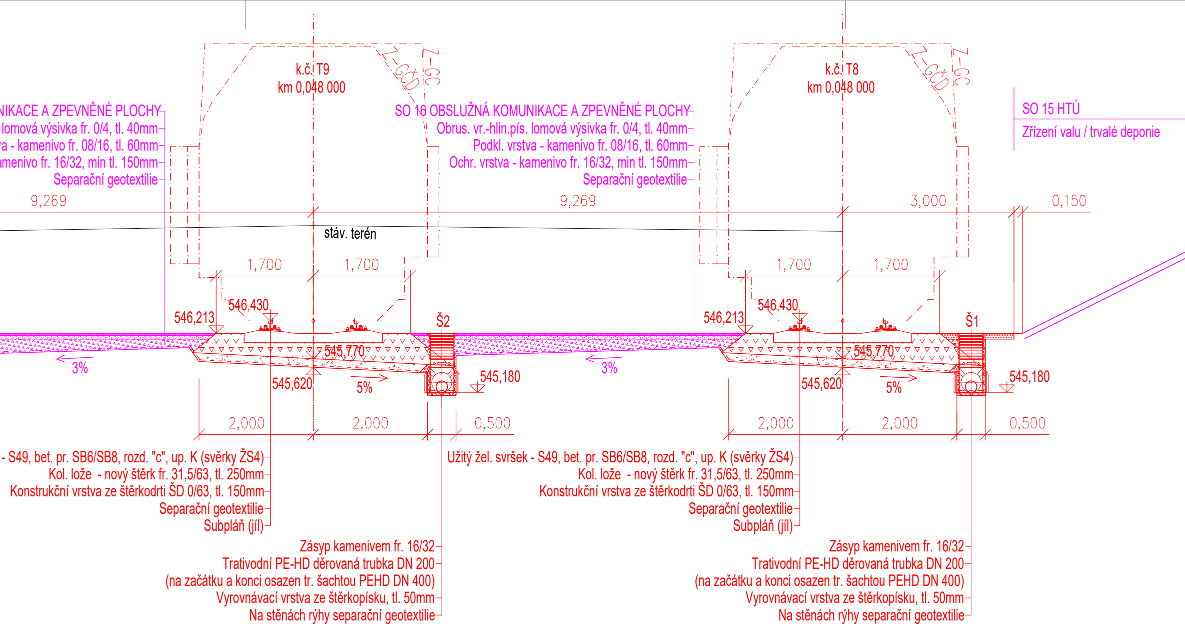
k.č. T9
km 0,048 000
Z-GČD
Z-GC
NIKACE A ZPEVNĚNÉ PLOCHY
lomová výsivka fr. 0/4, tl. 40mm
a - kamenivo fr. 08/16, tl. 60mm
amenivo fr. 16/32, min tl. 150mm
Separační geotextilie
9,269
stáv. terén
1,700
1,700
546,430
546,213
545,770
545,620
3%
5%
Š2
545,180
2,000
2,000
0,500
- S49, bet. pr. SB6/SB8, rozd. "c", up. K (svěrky ŽS4)
Kol. lože - nový štěrk fr. 31,5/63, tl. 250mm
Konstrukční vrstva ze štěrkodrti ŠD 0/63, tl. 150mm
Separační geotextilie
Subpláň (jíl)
Zásyp kamenivem fr. 16/32
Trativodní PE-HD děrovaná trubka DN 200
(na začátku a konci osazen tr. šachtou PEHD DN 400)
Vyrovnávací vrstva ze štěrkopísku, tl. 50mm
Na stěnách rýhy separační geotextilie
k.č. T8
km 0,048 000
Z-GČD
Z-GC
SO 16 OBSLUŽNÁ KOMUNIKACE A ZPEVNĚNÉ PLOCHY
Obrus. vr.-hlin.pís. lomová výsivka fr. 0/4, tl. 40mm
Podkl. vrstva - kamenivo fr. 08/16, tl. 60mm
Ochr. vrstva - kamenivo fr. 16/32, min tl. 150mm
Separační geotextilie
9,269
3,000
0,150
SO 15 HTÚ
Zřízení valu / trvalé deponie
1,700
1,700
546,430
546,213
545,770
545,620
3%
5%
Š1
545,180
2,000
2,000
0,500
Užitý žel. svršek - S49, bet. pr. SB6/SB8, rozd. "c", up. K (svěrky ŽS4)
Kol. lože - nový štěrk fr. 31,5/63, tl. 250mm
Konstrukční vrstva ze štěrkodrti ŠD 0/63, tl. 150mm
Separační geotextilie
Subpláň (jíl)
Zásyp kamenivem fr. 16/32
Trativodní PE-HD děrovaná trubka DN 200
(na začátku a konci osazen tr. šachtou PEHD DN 400)
Vyrovnávací vrstva ze štěrkopísku, tl. 50mm
Na stěnách rýhy separační geotextilie

Legenda:

- — Terén
- — SO 17 Žel. svršek a spodek
- — Vybrané ostatní SO a PS stavby

Pozn.: Zákres sítí - podrobněji viz Situace.

Pozn.: PŘED ZAHÁJENÍM PRACÍ JE BEZPODMÍNEČNĚ NUTNÉ VYTYČENÍ VŠECH
PROVÉST JEJICH RUČNÍ ODKOPÁNÍ FORMOU SOND A TO PŘEDEVŠÍM U
(VODOVODNÍ PŘÍPOJKY) A TYTO SONDY ZABEZPEČIT PROTI MOŽNÉMU
SONDAMI ZJIŠTĚNA JINÁ POLOHA SÍTÍ, NEŽ JE UVEDENA VE VYJÁDŘEN
PROJEKTU, KTERÁ ZOHLEDNÍ SKUTEČNĚ ZJIŠTĚNOU POZICI.

H SÍTÍ DLE POŽADAVKU JEJICH SPRÁVCŮ. DÁLE JE NUTNÉ
U TĚCH SÍTÍ, KTERÉ NELZE BEZVÝKOPOVĚ VYTRASOVAT
POŠKOZENÍ SÍTÍ!!!V PŘÍPADĚ, ŽE BUDE KOPANÝMI
Í JEDNOTLIVÝCH SPRÁVCŮ, BUDE NUTNÁ ÚPRAVA

Souřadnicový systém JTSK, Výškový systém B. p.v., ±0,000 = 544,030 m.n.m.

Jiná ověření:

Paré:

Orientační schéma:

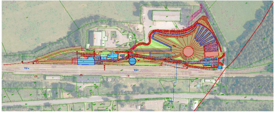

Razítko oprávněné osoby:

Podpis:

Datum:

Revize:	Datum:	Popis:	Kontroloval:
00	22.02.2024	Dokumentace pro provádění stavby	Ing. Petr Burda

Stavebník / investor	**Pardubický kraj**
Adresa:	Komenského náměstí 125, 532 11 Pardubice
Zástupce investora:	JUDr. Martin Netolický, Ph.D., hejtman
Adresa:	-

Zhotovitel díla:	**Prodin a.s.**		
Adresa:	K Vápence 2745, Pardubice 530 02		
Kontakt:	T: +420 466 055 111 E: info@prodin.cz		
Zhotovitel části / objektu:	**Prodin a.s.**		
Adresa:	K Vápence 2745, Pardubice 530 02		
Kontakt:	T: +420 466 055 111 E: info@prodin.cz		
Hlavní projektant (HIP):	Ing. Petr Prchal	Specialista:	Ing. Petr Prchal

Název stavby / akce:	**Areál železničního depa v Dolní Lipce**		Označení investora: OR-22-24401 Zakázka: 31/22/242.208
Adresa stavby:	obec Dolní Lipka		
Název části:	Dokumentace stavebního objektu		Označení části: **D.1-17-b**
Název objektu / dílčí části:	**ŽELEZNIČNÍ SVRŠEK A SPODEK**		Označení objektu / komplexu: **SO 17**
Název přílohy: Název dílčí části přílohy:	**Vzorový příčný řez A**		Číslo přílohy: **020**
Odpovědný projektant: Ing. Petr Prchal	Zpracovatel přílohy: Ing. Petr Prchal	Měřítko: 1:50 Formáty: 9 x A4	Stupeň dokumentace: **DPS**
Kraj: Pardubický	Katastrální území: Dolní Lipka [629588]	TUDU:	Smluvní datum zpracování: **22.02.2024**

Označení investora: | Stupeň dokumentace: | Část: | Objekt: | Podobjekt: | Příloha: | Revize: